Серия UNIS

NS-301UM(C)L

3.0 МП | 2048(Г) × 1536(В) | 1/1.8" | 125 к/с

Особенности:

- Настройка области сканирования сенсора (ROI). Увеличение максимальной скорости съемки при уменьшении разрешения.
- Программируемые время экспозиции и усиление с поддержкой авто-экспозиции и авто-усиления. Режим последовательной съемки (Sequencer) с автоматической сменой параметров съемки.
- Поддержка биннинга и режима прореживания (Decimation) строк и столбцов изображения.
- Режимы захвата изображений: единичный кадр, серия кадров, непрерывная съемка, программный триггер.
- Настройки для оптимизации яркости: Gamma, Black level, Digital Shift.
- Для монохромных камер настройки улучшения резкости изображений: Sharpness, Noise Reduction.
- Для цветных камер настройки управления цветом: Color Transformation, Light source preset, Saturation, White balance, Auto-White balance.
- Встроенные алгоритмы цифровой предобработки изображений: LUT, Reverse X/Y.
- Встроенный счетчик, таймер, энергонезависимая память для пользовательских данных.

Характеристики:

	NS-301UML	NS-301UCL
Максимальное разрешение	2048(Г) × 1536(В)	
Формат сенсора	1/1.8"	
Скорость съемки	125 к/с	
Спектр / цветность	Моно	Цвет
Тип затвора	Глобальный	
Сенсор	CMOS, Sony IMX252	
Размер пикселя	3.45 мкм	
Число бит на пиксель	8, 10	
Соотношение сигнал/шум	40.55 дБ	
Экспозиция	20 мкс ~ 1 с (до 15 с)*, 1 мкс ~ 100 мкс (в режиме Ultra Short)	
Усиление	0 дБ ~ 24 дБ (до 48 дБ)*	
Биннинг	1×1, 1×2, 1×4, 2×1, 2×2, 2×4, 4×1, 4×2, 4×4	
Тип крепления объектива	C-mount, CS-mount (опционально)	
Интерфейс	USB3.0 microB	
Порты ввода/вывода	Отсутствуют	
Напряжение питания	5 VDC через USB3.0	
Потребляемая мощность	< 2.7 Вт @ 5 VDC	
Охлаждение	Пассивное	
Рабочая температура	0°C ~ +45°C	
Габариты (Ш x В x Г)	29 × 29 × 29 мм (без разъемов и крепления для объективов)	
Вес	61 г	
Операционная система	32bit/64bit Windows, Linux (x86, ARM), Mac OS	
Соответствие стандартам	EAC, CE, RoHS, USB3 Vision®, GenICam®	

** при Remove Parameter Limits*

Спектральная характеристика:

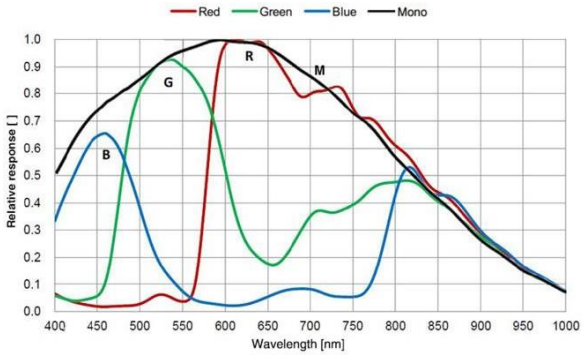

Технический чертеж:

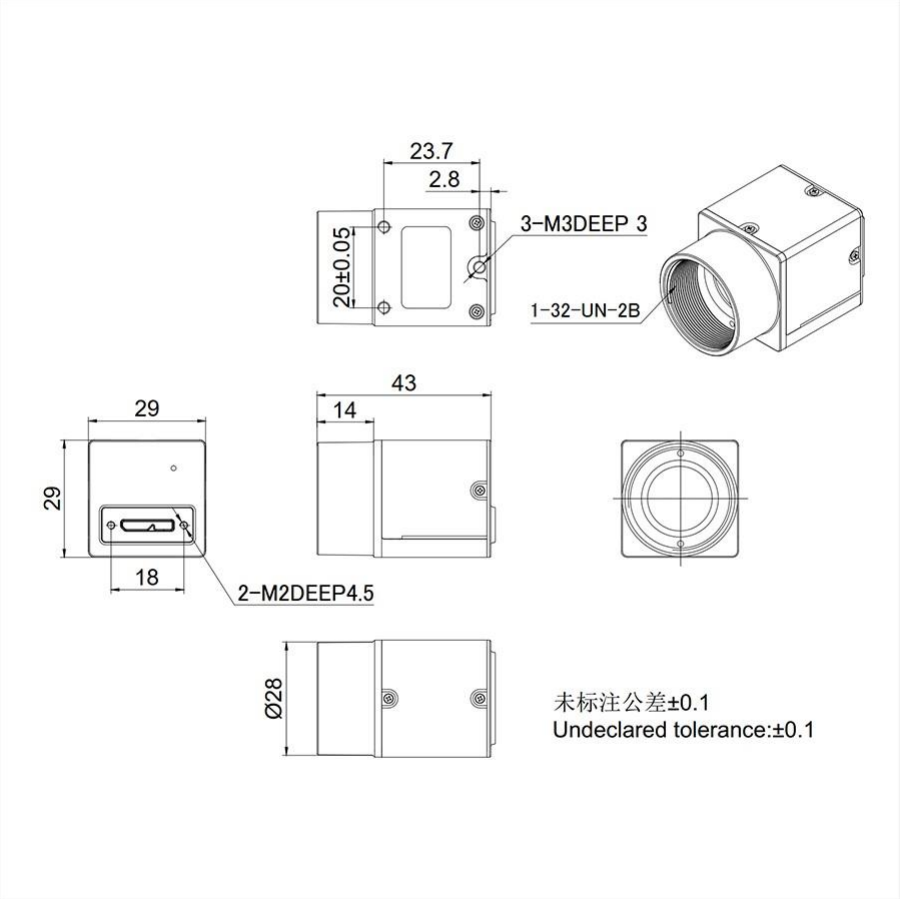

CAMERA LAB
141070, М.О, г. Королев, улица Фрунзе, дом 1А,
БЦ "Солярис", 5 этаж, офис 501
www.cameralab.ru, sales@cameralab.ru, Тел: 8-498-500-03-68